高円宮賜杯第39回全日本学童軟式野球大会マクドナルド・トーナメント茨城県予選大会
兼２０１９年度全国・関東ブロック･スポーツ少年団競技別交流大会茨城県大会

期　日：6月15日(土)雨天中止･16日(日)･22日(土)・23日(日)
開会式：6月16日(日)8:00　ノーブルホームスタジアム水戸

会場：（ノ）ノーブルホームスタジアム水戸
①軟式球場１号　②軟式球場２号
③軟式球場３号　④軟式球場４号

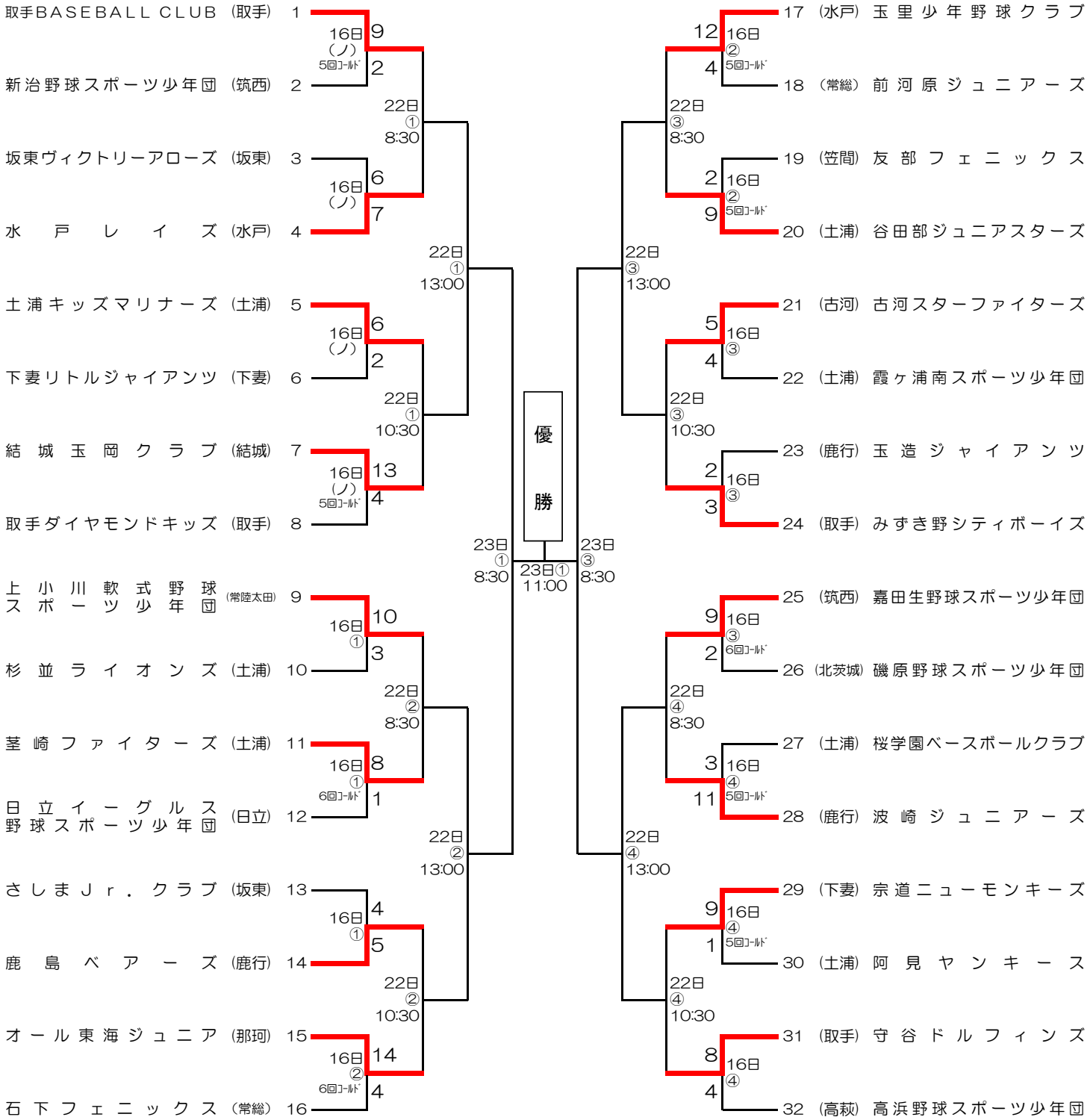
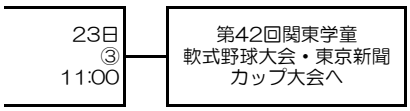
３位決定戦